ЛИМЦ.60148.12.003.002

Перв. примен.

ЛИМЦ.60148.12.003.000

Справ. №

√ Ra 12,5 (√)

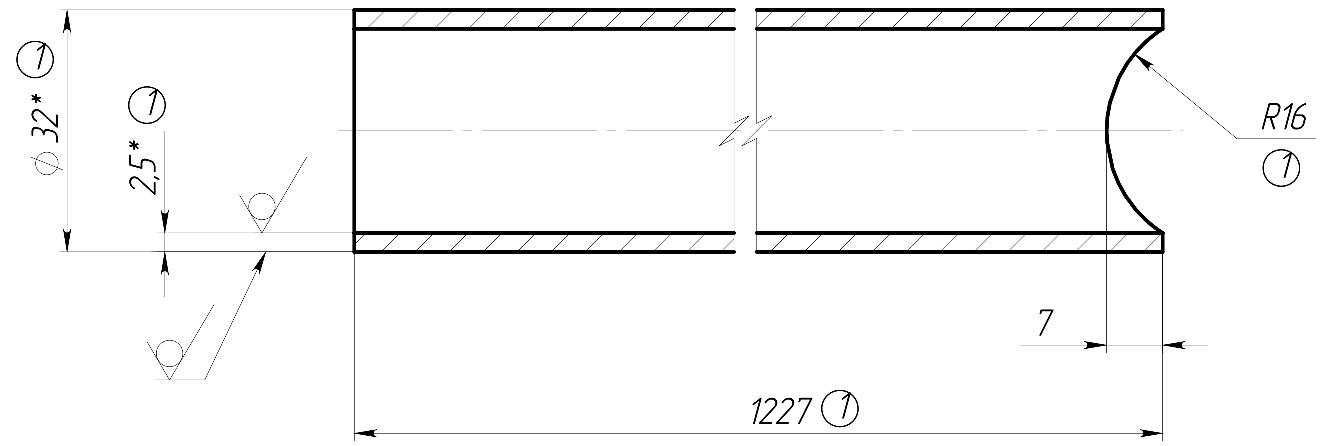

1. *ǔǫǄǈǯǺȅ ǯǵȉ ǻǹǺǪǪǬǸǴ.

① 2. ǖǫȃǄǯ ǯǸǹǽǻǴǄ ǹǸ ǍǖǕǜ 30893,2-ǀK.

3. ǖǪǺǴǄǺǸǪǪǼǼ ǸǫǸǄǷǪȁǯǷǄǯ ȁǯǺǼǯǰǪ.

① 4. Острые кромки притупить.

① 5. ȁǸǹǽǻǴǪǯǼǻȉ ǄǪǈǯǷǪ ǈǪǼǯǺǄǪǵǪ Ƿǫ сталь AISI 316.

Подп. и дата

Инв. № дубл.

Взам. инв. №

Подп. и дата

Инв. № подл.

Изм.	Лист	№ докум.	Подп.	Дата
1	Зам.	ЛИМЦ.60148.44ИИ		14.04.26

Разраб.	Быков		28.10.25
Пров.	Лаптев		
Т. контр.	Волков		
Н. контр.	Ванина		
Утв.	Соломатин		

ЛИМЦ.60148.12.003.002

Стойка

Лит.	Масса	Масштаб
	2.20 ①	1:1

Лист | Листов 1

Труба 32х2,5–03Х17Н14М3
ГОСТ 9941–2022 ①

АО "БТ"

Шифр:

Копировал

Формат А4